DORMA RS Universal

DORMA RS Universal

... das Ganzglas-Schiebewandsystem, das mit wenigen Beschlagelementen technisch und optisch viel bietet

Wenn einzelne große Räume immer wieder vorübergehend in mehrere kleine zu unterteilen sind, wenn in Foyers, Aulen oder Geschäften zeitweise bestimmte Bereiche abgetrennt werden müssen, wenn von vornherein die Möglichkeit des Verschiebens von Trennwänden berücksichtigt werden soll – das Ganzglas-Schiebewandsystem DORMA RS Universal macht es möglich. Die Planung ist einfach, ebenso die Glasbearbeitung und die Montage. Und da nur wenige Beschlagelemente benötigt werden, läßt sich hohe Flexibilität kostengünstig verwirklichen.

Freie Oberflächen- und Farbwahl
Die Beschläge und Schienen, die das System DORMA RS Universal bilden, sind lieferbar in
- LM roh (100)
- LM silber EV 1 (101)
- LM dunkelbronze DB 14 (108)
- LM weiß beschichtet (300)
- Messing poliert (503), Schienen LM eloxiert EV 3 (105)
- Niro matt (700), Schienen LM eloxiert EV 1 (101)
- Niro poliert (701), Schienen LM eloxiert EV 1 (101)
- Sonderbeschichtung (399).

Hohe Zuverlässigkeit
Durchdachte Konstruktion, qualitativ hochwertige Materialien und solide Ausführung bieten die Gewähr, daß sich mit dem Ganzglas-Schiebewandsystem DORMA RS Universal hohe Anforderungen an die Gebrauchseigenschaften und die Bedienungssicherheit erfüllen lassen.

Einfache Glasbearbeitung
Mit den Besonderheiten des Werkstoffes Glas bestens vertraut, hat DORMA-Glas die Beschläge so ausgeführt, daß einfache, schnell herzustellende Glasausschnitte sowie Bohrungen genügen. Ausgefeilte konstruktive Maßnahmen sorgen für optimale Klemmwirkung.

... toughened glass sliding partition system, offers you a great deal with a few components

If large rooms need to be subdivided into smaller spaces, if areas in foyers, halls or shops have to be sectioned off from time to time, if first and foremost you need to think about movable partitions, DORMA RS Universal toughened glass sliding partition system makes it all possible. Planning with this system is simple, just like the glass preparation and installation. And as very few parts are necessary to create the system, you get maximum flexibility for minimum outlay.

Surface finishes and colours
Accessories and rails from the DORMA RS Universal system are available in the following finishes:
- aluminium mill finish (100)
- silver anodised aluminium EV 1 (101)
- dark bronze anodised aluminium DB 14 (108)
- aluminium, white powder coated (300)
- polished brass (503) track in anodised aluminium EV 3 (105)
- satin stainless steel (700) track in anodised aluminium EV 1 (101)
- polished stainless steel (701), track in anodised aluminium EV 1 (101)
- bespoke powder coating (399)

Reliable operation
Quality materials and robust construction are their own guarantee of an unsurpassed standard of durability and reliability when you specify DORMA RS Universal toughened glass sliding partition gear.

Simple glass preparation
DORMA-Glas has long experience with constructional glass, and has developed the fittings so that the glass preparation is reduced to the quick and easy drilling of a few holes and cutouts. The carefully thought-out design provides maximum clamping area and optimum clamping action.

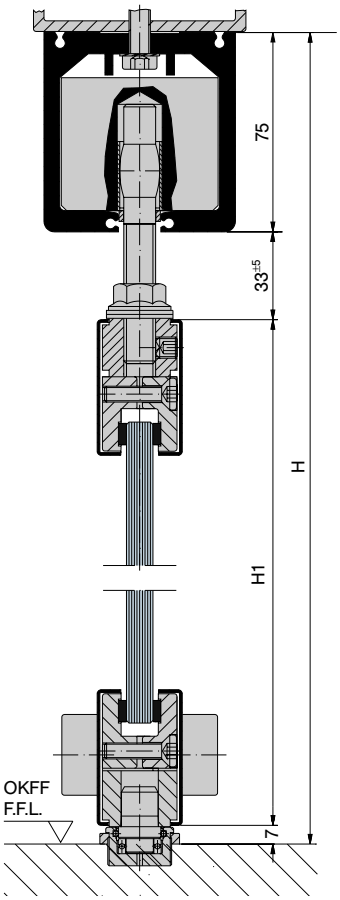

Parkbahnhof
Der Parkbahnhof nimmt die verschiebbaren Flügel platzsparend und unauffällig auf, wenn die Wand geöffnet wird. Er ist so ausgeführt, daß sich die Flügel leicht und sicher einfahren lassen. Der Parkbahnhof wird wahlweise in einer links oder rechts anzuordnenden Version geliefert und eignet sich für die Aufnahme von max. 7 Schiebeflügeln und 1 Drehendflügel (max. Flügelbreite 1100 mm).

Bauseitige Anpassung des Parkbahnhofes (siehe Abb. Seite 6)
Die Lieferung erfolgt in Modulen ① bis ⑥. Nach baulichen Gegebenheiten kann der Parkbahnhof individuell durch bauseitiges Ändern gestaltet werden.
Korrektur der Bahnhofstiefe „T“ bei geringerer Flügelanzahl:
Die Module ① und ④ werden um 65 mm je reduziertem Flügel gekürzt.
Korrektur der Bahnhofsbreite „B“ bei geringerer Flügelbreite:
Das Modul ③ wird gekürzt. Als zu kürzendes Maß gilt hier der Differenzbetrag zwischen der max. Flügelbreite (1100 mm) und der veränderten Flügelbreite.
Die Maße des Drehendflügels dürfen eine bestimmte Mindestbreite X_{min} nicht unterschreiten.

Flügelausführungen und Funktionen

❶ Drehendflügel
Der Drehendflügel ist nicht verfahrbar. Er ermöglicht den Zugang zu den durch die geschlossene Glaswand abgetrennten Räumen. Die Beschläge des Drehendflügels setzen sich wie folgt zusammen:
– 1 oberer Dreh-Eckbeschlag mit Einsatz zur Verbindung mit der Laufschiene (Drehpunkt 65 mm)
– 1 unterer Dreh-Eckbeschlag (Drehpunkt 65 mm)
– 1 Bodenlager mit Rundachse
– 1 Schloß zur Sicherung im geschlossenen Zustand

❷ Schiebeflügel
Schiebeflügel sind verfahrbar und ermöglichen so das Öffnen und Schließen der Glaswand. In geschlossenem Zustand stehen sie fest. Die Beschläge des Schiebeflügels setzen sich wie folgt zusammen:
– 2 obere Schiebe-Eckbeschläge
– 2 untere Eckschlösser bzw. 1 unterer Stirnfeststeller mit Gegenkasten

Max. Flügelgröße und -gewicht
max. Flügelbreite 1100 mm
max. Flügelgewicht 80 kg

Für die Handhabung optimale Flügelgröße:
ca. 800 x 2500 mm

Lichte Durchgangshöhe
Gesamthöhe H in mm – Höhe der Laufschiene (=75 mm)

Glashöhenmaß
H1 = H – 115 mm

Abstandsmaße
OKFF – Unterkante der Flügel: 7 mm
Flügel – Flügel: 4 mm
Endflügel – Wand: 2 mm

Anzugsmomente für Befestigungsschrauben
Schrauben M 6: 10 Nm (sw = 4)
Schrauben M 6: 15 Nm (sw = 5)
Schrauben M 8: 20 Nm (sw = 5)

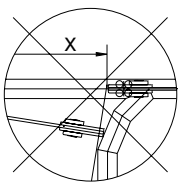

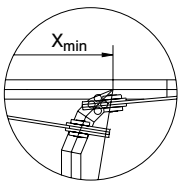

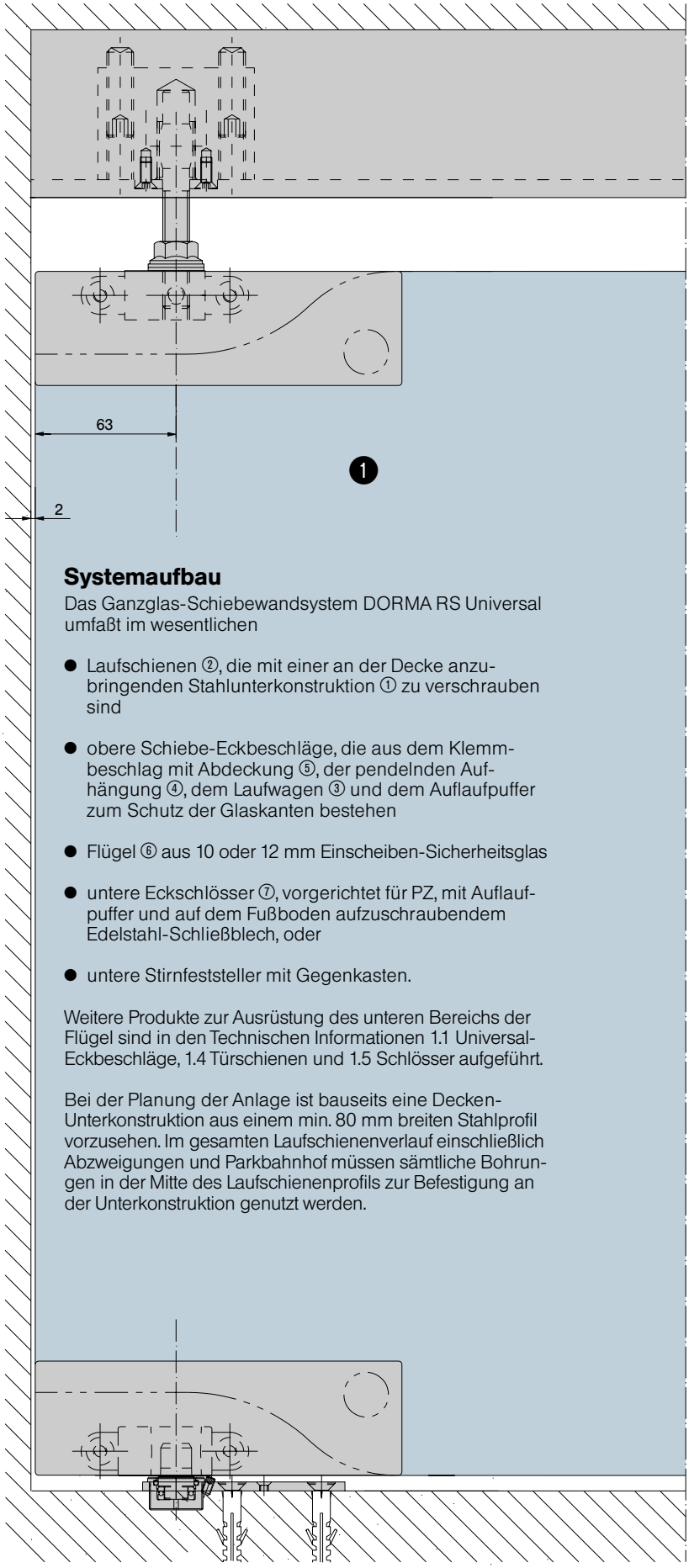

Systemaufbau

Das Ganzglas-Schiebewandsystem DORMA RS Universal umfaßt im wesentlichen

- Laufschienen ②, die mit einer an der Decke anzubringenden Stahlunterkonstruktion ① zu verschrauben sind
- obere Schiebe-Eckbeschläge, die aus dem Klemmbeschlag mit Abdeckung ⑤, der pendelnden Aufhängung ④, dem Laufwagen ③ und dem Auflaufpuffer zum Schutz der Glaskanten bestehen
- Flügel ⑥ aus 10 oder 12 mm Einscheiben-Sicherheitsglas
- untere Eckschlösser ⑦, vorgerichtet für PZ, mit Auflaufpuffer und auf dem Fußboden aufzuschraubendem Edelstahl-Schließblech, oder
- untere Stirnfeststeller mit Gegenkasten.

Weitere Produkte zur Ausrüstung des unteren Bereichs der Flügel sind in den Technischen Informationen 1.1 Universal-Eckbeschläge, 1.4 Türschienen und 1.5 Schlösser aufgeführt.

Bei der Planung der Anlage ist bauseits eine Decken-Unterkonstruktion aus einem min. 80 mm breiten Stahlprofil vorzusehen. Im gesamten Laufschienenverlauf einschließlich Abzweigungen und Parkbahnhof müssen sämtliche Bohrungen in der Mitte des Laufschienenprofils zur Befestigung an der Unterkonstruktion genutzt werden.

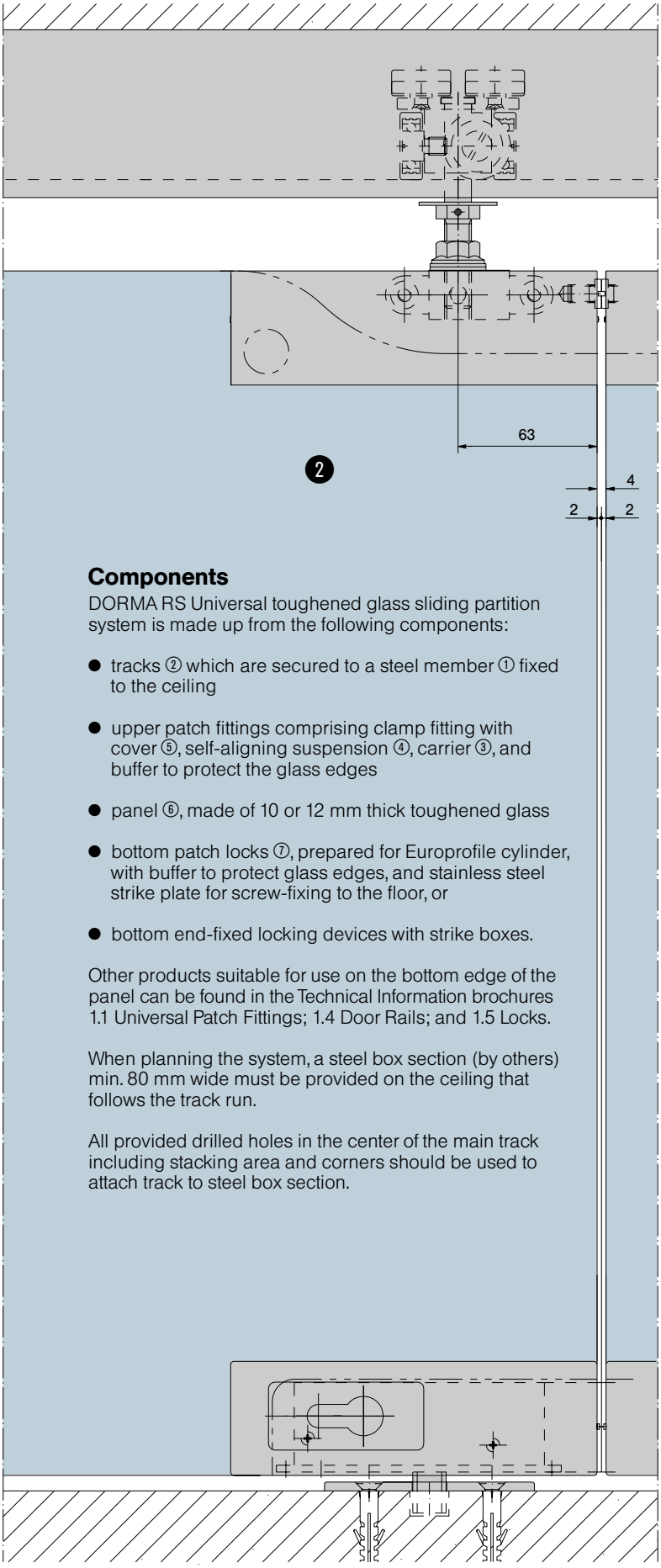

Components

DORMA RS Universal toughened glass sliding partition system is made up from the following components:

- tracks ② which are secured to a steel member ① fixed to the ceiling
- upper patch fittings comprising clamp fitting with cover ⑤, self-aligning suspension ④, carrier ③, and buffer to protect the glass edges
- panel ⑥, made of 10 or 12 mm thick toughened glass
- bottom patch locks ⑦, prepared for Europrofile cylinder, with buffer to protect glass edges, and stainless steel strike plate for screw-fixing to the floor, or
- bottom end-fixed locking devices with strike boxes.

Other products suitable for use on the bottom edge of the panel can be found in the Technical Information brochures 1.1 Universal Patch Fittings; 1.4 Door Rails; and 1.5 Locks.

When planning the system, a steel box section (by others) min. 80 mm wide must be provided on the ceiling that follows the track run.

All provided drilled holes in the center of the main track including stacking area and corners should be used to attach track to steel box section.

Panel types and functions

❶ Swing door

When the partition is dividing the room space, the swing door allows access. It does not slide. It comprises

- 1 top pivoting patch fitting with insert for attaching to the track (pivot point 65 mm)
- 1 bottom pivoting patch fitting (pivot point 65 mm)
- 1 floor pivot with round pivot bearing
- 1 lock to secure the swing door when closed

❷ Sliding panel

The sliding panels can be moved, and this allows the opening and closing of the partition wall. When the partition is closed, the panels are locked in position. The components required are as follows

- 2 top sliding patch fittings
- 2 bottom patch locks or 1 bottom end-fixed locking device with strike box

Max. panel width and weight

Max. panel width 1100 mm
max. panel weight 80 kg

For ease of handling, the optimum panel size is approx. 800 x 2500 mm

Clear opening height

Total height H in mm minus track height (=75 mm)

To calculate glass height

H1 = H – 115 mm

Clearances

FFL – bottom edge of panel: 7 mm

Panel – panel: 4 mm

End panel – wall: 2 mm

Torque for fixing screws

Screws M 6: 10 Nm (4 mm)*
Screws M 6: 15 Nm (5 mm)*
Screws M 8: 20 Nm (5 mm)*

*allen key size

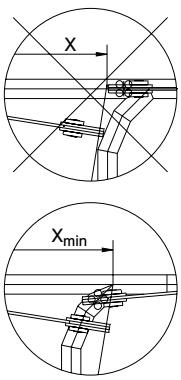

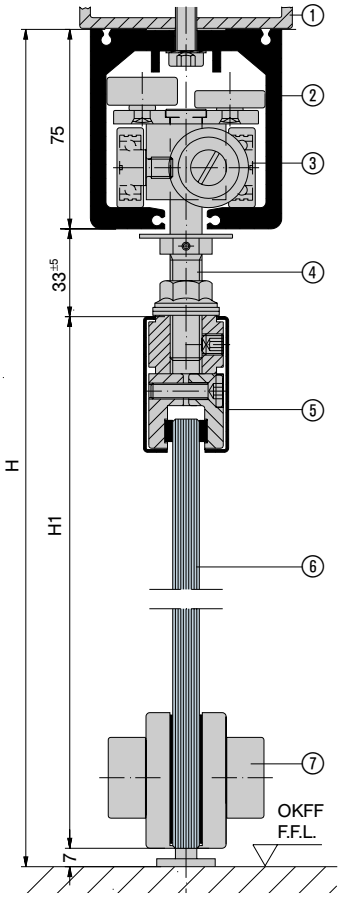

Stacking area

When the partition is opened, the sliding panels move with a minimum of fuss into the space-saving stacking area, into which they slide easily and safely. They are supplied in versions arranged to slide to the right or to the left, and can take a max. of 7 sliding panels plus 1 end panel (max. panel width 1100 mm).

Adjustment of stack on site (see draw. page 6)

The stack is supplied in modules ① to ⑥. According to architectural requirements the stack can be changed individually on site. Adjustment of stack depth "T" with reduced panel number: Modules ① and ④ are shortened by 65 mm for each reduced panel. Adjustment of stack width "B" with reduced panel width: Module ③ is shortened by the difference between the maximum panel width (1100 mm) and the reduced panel width. The dimension of the swing door must not fall below the minimum width of X_{min}.

DORMA RS Universal

Laufschiene lang
gebohrt, 75 x 72 mm,
3000 mm lang, kürzbar
Art.-Nr. 18.400

Gewicht in kg: 14,424

Track (long)
Predrilled, 75 x 72 mm,
3000 mm long, shortable
Art. No. 18.400

Weight in kg: 14.424

Laufschiene kurz
gebohrt, 75 x 72 mm,
1500 mm lang, kürzbar
Art.-Nr. 18.401

Gewicht in kg: 7,212

Track (short)
Predrilled, 75 x 72 mm,
1500 mm long, shortable
Art. No. 18.401

Weight in kg: 7.212

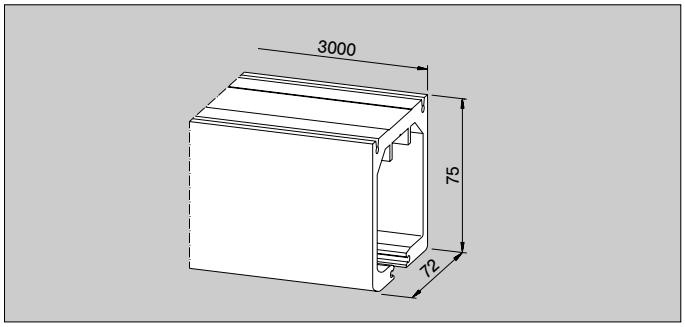

Parkbahnhof links
(Richtungsangabe von oben gesehen)
für max. 7 Schiebeflügel
Art.-Nr. 18.402

Gewicht in kg: 14,925

Stacking area left
(Determined by view from above)
for max. 7 sliding panels
Art. No. 18.402

Weight in kg: 14.925

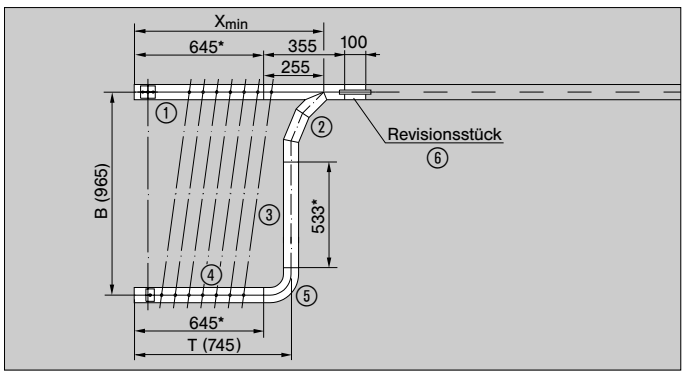

Parkbahnhof rechts
(Richtungsangabe von oben gesehen)
für max. 7 Schiebeflügel
Art.-Nr. 18.403

Gewicht in kg: 14,925

Stacking area right
(Determined by view from above)
for max. 7 sliding panels
Art. No. 18.403

Weight in kg: 14.925

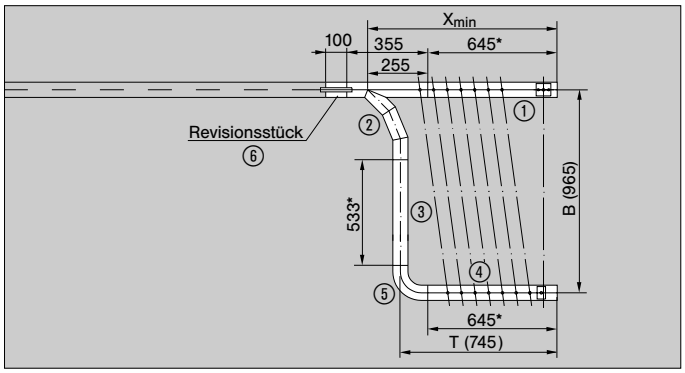

Oberer Schiebe-Eckbeschlag RS 30
für Schiebeflügel, komplett mit Laufwagen und Auflaufpuffer
Art.-Nr. 18.430

Gewicht in kg:
LM 1,066
MS 1,196
ER 1,185

Top slider-patch RS 30
for sliding panel, complete with carrier and glass protection buffer
Art. No. 18.430

Weight in kg:
aluminium 1.066
brass 1.196
stainless steel 1.185

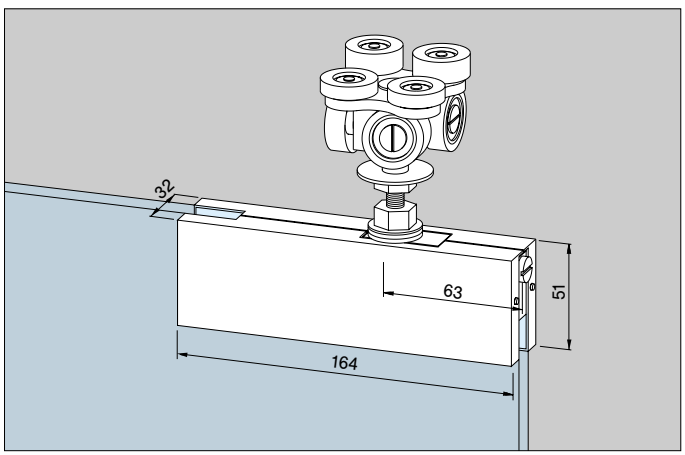

Obere RS-Dichtungsbürste für Schiebeflügel, Fixlänge komplett vorgerichtet, max. Flügelbreite 1100 mm (Bitte Flügelbreite angeben.)
Art.-Nr. 18.460

Gewicht in kg/m:
LM 0,395

RS Universal brush profile for sliding panel, fix length, max. panel width 1100 mm (Please indicate panel width with order.)
Art. No. 18.460

Weight in kg/m:
aluminium 0.395

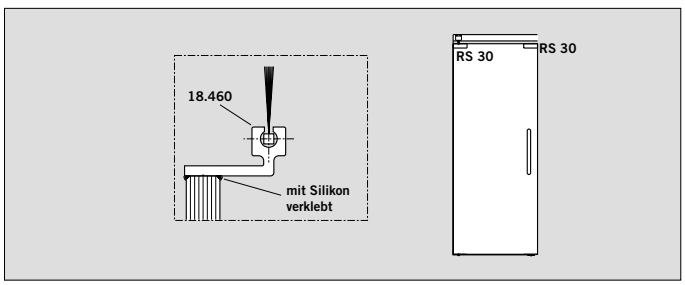

Unteres Eckschloß für Schiebeflügel, vorgerichtet für PZ, komplett mit Auflaufpuffer und auf dem Fußboden aufzuschraubendem Edelstahl-Schließblech 05.190
Art.-Nr. 18.440

für Profil-Halbzylinder
Links: | Rechts:
Art.-Nr. 18.441 | **18.442**

Gewicht in kg:
LM 0,997
MS 1,116
ER 1,108

Bottom corner lock for sliding panel, prepared for Europrofile cylinder, complete with glass protection buffer and stainless steel strike plate for screw fixing to the floor (05.190).
Art. No. 18.440

for half profile cylinder
Left hand: | Right hand:
Art. No. 18.441 | **18.442**

Weight in kg:
aluminium 0.997
brass 1.116
stainless steel 1.108

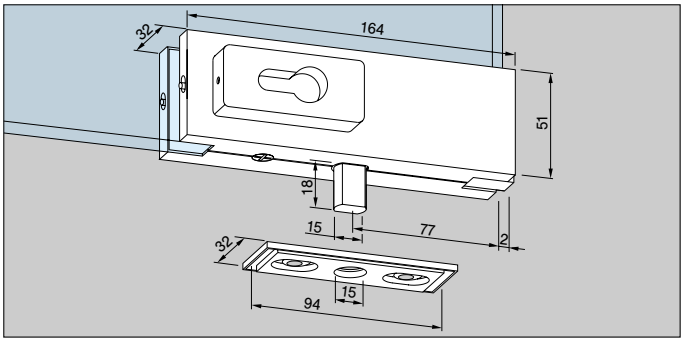

Unterer Stirnfeststeller mit Gegenkasten
für Schiebeflügel, komplett mit auf den Fußboden aufzuschraubendem Edelstahl-Schließblech 05.190
Art.-Nr. 18.450

Gewicht in kg:
LM 0,834
MS 0,946
ER 0,949

Bottom end-fixed locking device with strike box
for sliding panel, complete with stainless steel strike plate Art. No. 05.190 for screw fixing to the floor
Art. No. 18.450

Weight in kg:
aluminium 0.834
brass 0.946
stainless steel 0.949

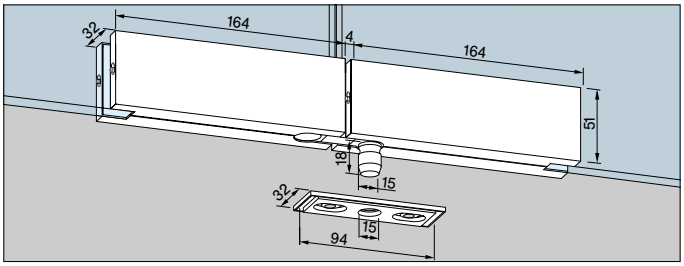

Oberer Dreh-Eckbeschlag RS 20
mit Drehlager für Dreh-Endflügel
Art.-Nr. 18.420

Gewicht in kg:
LM 1,274
MS 1,394
ER 1,389

Top pivot corner-patch RS 20
with pivot bearing for end panel
Art. No. 18.420

Weight in kg:
aluminium 1.274
brass 1.394
stainless steel 1.389

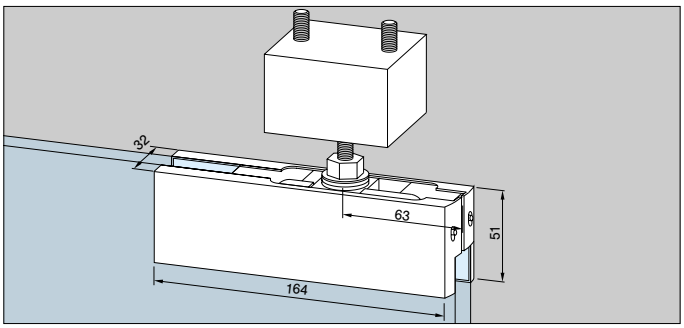

Oberer RS-Eckbeschlag
zur Bürstenbefestigung am Dreh-Endflügel
Art.-Nr. 18.431

Gewicht in kg:
LM 0,628
MS 0,754
ER 0,680

RS Universal top patch fitting
for assembling of brush profile for end panel
Art. No. 18.431

Weight in kg:
aluminium 0.628
brass 0.754
stainless steel 0.680

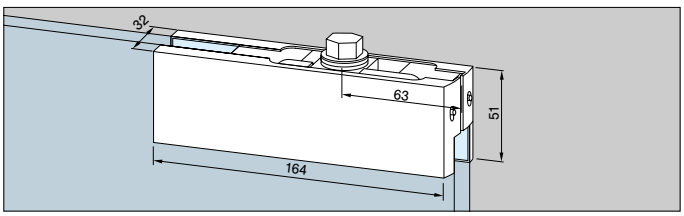

Obere RS-Dichtungsbürste für Dreh-Endflügel, in Verbindung mit oberem RS-Eckbeschlag Art.-Nr. 18.431, Fixlänge komplett vorgerichtet, max. Flügelbreite 1100 mm (Bitte Flügelbreite angeben.)
Links: | Rechts:
Art.-Nr. 18.461 | **18.462**

Gewicht in kg/m: LM 0,395

RS Universal brush profile for end panel, in combination with RS Universal top patch fitting Art. No. 18.431, fix length, max. panel width 1100 mm (Please indicate panel width with order.)
Left hand: | Right hand:
Art. No. 18.461 | **18.462**

Weight in kg/m: aluminium 0.395

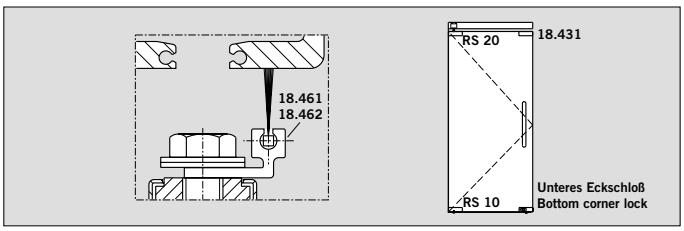

Unterer Dreh-Eckbeschlag RS 10
für Dreh-Endflügel
Art.-Nr. 18.410

Gewicht in kg:
LM 0,564
MS 0,680
ER 0,662

Bottom pivot corner-patch RS 10
for end panel
Art. No. 18.410

Weight in kg:
aluminium 0.564
brass 0.680
stainless steel 0.662

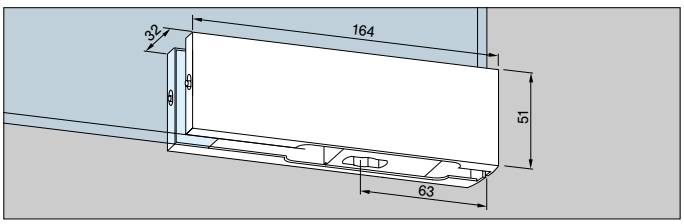

Bodenlager mit Rundachse, für unteren Dreh-Eckbeschlag RS 10
Art.-Nr. 01.106

Gewicht in kg:
LM 0,155
MS 0,170
ER 0,169

Floor pivot bearing with round pivot, for bottom corner-patch RS 10
Art. No. 01.106

Weight in kg:
aluminium 0.115
brass 0.170
stainless steel 0.169

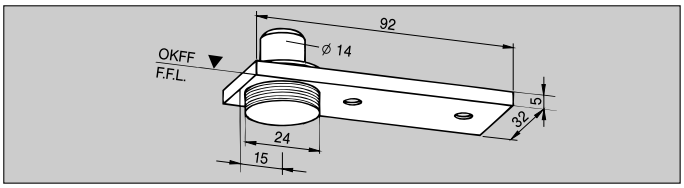

Glasbearbeitung Beschläge

Glass preparation details – Fittings

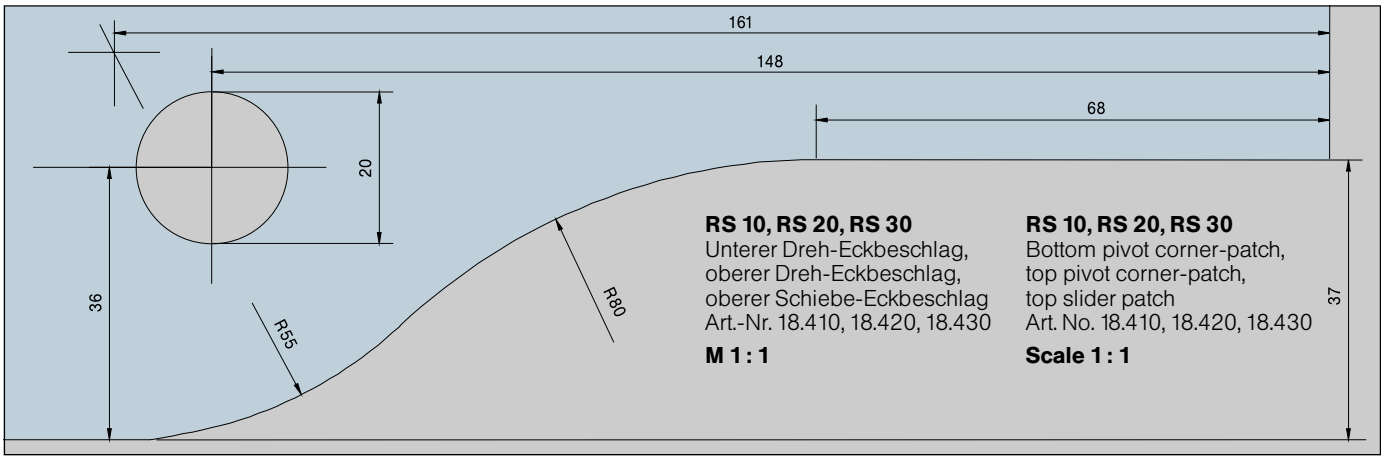

Glasbearbeitung Schlösser

Glass preparation details – Locks

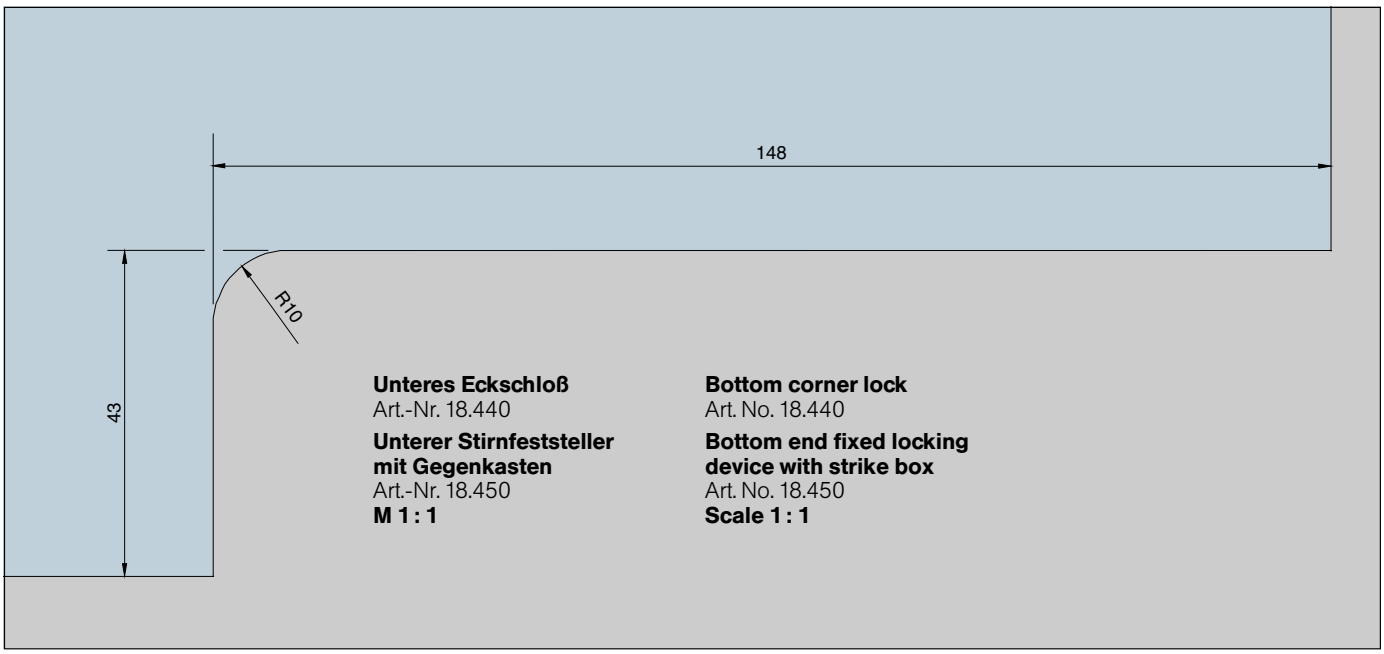

Die Glasbearbeitung für die Beschläge des Ganzglas-Schiebewandsystems DORMA RS Universal ist identisch mit der für Eckbeschläge aus dem Programm DORMA Universal.

The glass preparation for the all-glass sliding wall system DORMA RS Universal is identical with DORMA's Universal range.

Angaben über die Beschaffenheit oder Verwendbarkeit von Erzeugnissen bzw. Materialien dienen der Beschreibung. Zusagen in bezug auf das Vorhandensein bestimmter Eigenschaften oder einen bestimmten Verwendungszweck bedürfen stets besonderer schriftlicher Vereinbarungen. Abbildungen zeigen z. T. Sonderausführungen, abweichend vom Standard-Lieferumfang.

Technische Änderungen vorbehalten.

Statements made with regard to the nature or use of the products are for the purposes of description. Assent with regard to the existence of particular properties or particular uses always requires special written agreement. Pictures may show special designs which are different to the standard scope of delivery.

Subject to change without notice.

DORMA-Glas GmbH
Postfach 32 68
D-32076 Bad Salzuflen
Max-Planck-Straße 37–43
D-32107 Bad Salzuflen
Tel. +49 (0)52 22/9 24-0
Fax +49 (0)52 22/9 24-146
www.dorma-glas.com

WN 800.51.115.6.32 - DORMA RS Universal 2.3 - 1/01 - 3 - DP/CIP - 1/01